UniLED ® Shop
Leopoldauer Straße 17, 1210 Wien
Österreich
+43 660 150 2208
office@uniled.at | https://uniled.at/

MiLight LED Triac Dimmer Empfänger WIFI Tuya Push Dimm Controller 300W



WLAN MiBoxer LED Triac Push Dimmer Empfänger 230V

WIFI und TUYA kompatible
passend für alle Triac dimmbare LED Leuchten
max. bis 300W LED Lampen
Kombinierbar mit verschiedenen LED Steuerungen

Artikel: TRI-C1WR

Steuerung: 1 Kanal bis 300W LED

Input: 100V AC-240V AC

Output : 230V max. 1,36A

Funktionen: Schalter/ Dimmer / WLAN / Tuya / Amazon Alexa

geeignet auch für Taster / Push Dimm Schalter

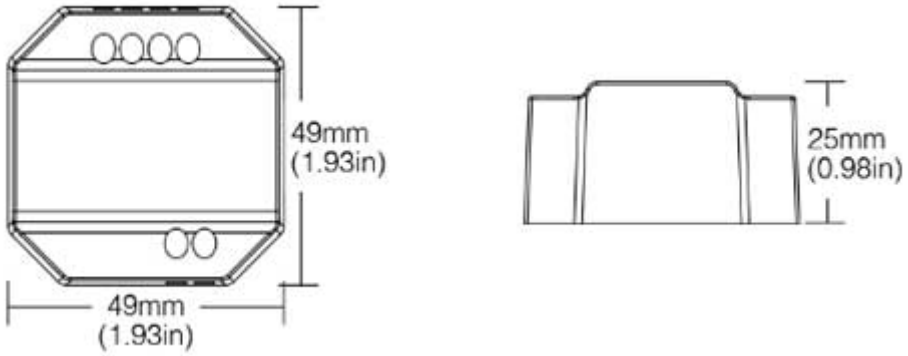



https://uniled.at/miboxer-wifi-triac-dimmer-tuya-amazon-alexa-tri-c1wr