UniLED ® Shop
Leopoldauer Straße 17, 1210 Wien
Österreich
+43 660 150 2208
office@uniled.at | https://uniled.at/

120SMD/m LED Streife Leiste 1m indirekte Beleuchtung Kaltweiß GL4110/UL2002



Technische Daten:

nicht wasserdicht

ArtikelNr: GL4110/UL2002

- Lichtfarbe: Kaltweiß 6400K
- Leuchtmittel: 120 SMD LEDs pro Meter
- LED Typ: 3528
- FLUX: 600LM
- Abstrahlwinkel: ca. 120°
- Spannung: 12V DC
- Strom: 0,6A pro Meter
- Abmessungen (BxH) : 8 mm x 2,5 mm
- Befestigung: Doppelseitiges Klebeband der Firma 3M®
- Verpackung: Antistatisch
- Lebensdauer: ca. 30.000 Betriebsstunden
- IP Schutzklasse: IP20/ nicht wasserdicht
- LED-Leuchtmittel werden nicht heiß,

  somit besteht keine Brandgefahr

Danke, dass Sie UniLED AUSTRIA SHOP ausgewählt haben!

Diese Bedienungsanleitung enthält wichtige Informationen über LED Streifen. Bitte, lesen Sie diese Anleitung vor Verwendung des LED Leuchtstreifen durch.

Bemerkungen für LED Streifen bzw. RGB LED Strips

IP20 kann nur in Innenräumen verwenden werden

IP65/IP44 kann in Innenräumen als auch im Freien verwendet werden

Informationen hinsichtlich der Montage von LED Leisten

Die LED Streifen(indirekte Beleuchtung) sind am Boden mit doppelseitiges Klebeband ausgestattet. Während der Montage, entfernen Sie die Schutzfolie und kleben Sie die LED Leisten auf eine glatte, saubere und entfettete Oberfläche.

Im Falle von LED Leiste Wasserdicht (IP44 oder IP65), empfehlen wir Ihnen Sie so zu befestigen, um genügend Luft hinzukommen können, damit eine Überhitzung der LED Dioden verhindert wird.

Bitte, sorgen Sie zudem, dass die LED Strips (LED Leiste Dimmbar) von den Wetterbedingungen mit einem Thermoisolierungsschrumpf geschütz sind.

Informationen hinsichtlich Installation von LED Lichtstreifen

Verwenden Sie nur 12V DC Stromversogung (LED Netzteil)

Falls die LED Streifen Länger als 5 Meter sind, empfehlen wir die LED Leisten von beide Seiten zu versorgen. Wenn Sie die richtige Stromversongung (LED Trafo)gewählt haben , dann berücksichtigen Sie bitte das Datenblatt, was die LED Streifen verbrauchen. So können Sie die richtige LED Netzteil wählen.

Während der Installation:

- der rote Draht muss mit der positiven Seite (+) der LED Trafo angeschlossen werden

- der schwarze Draht muss an der negativen Seite (-) der LED Netzteil angeschlossen werden

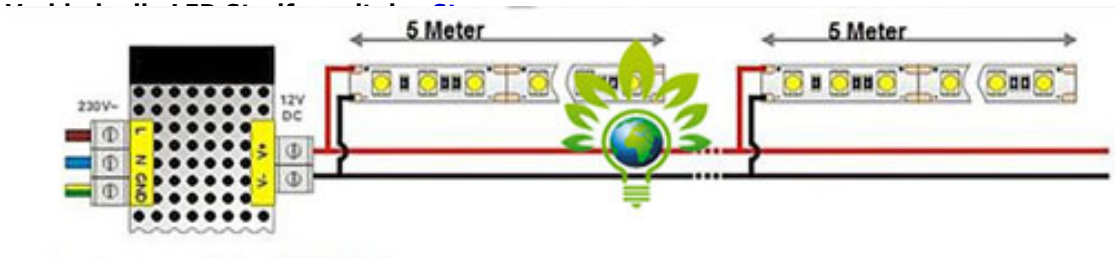

Verbinde die RGB LED Streifen mit LED Netzteil und dem LED Controller

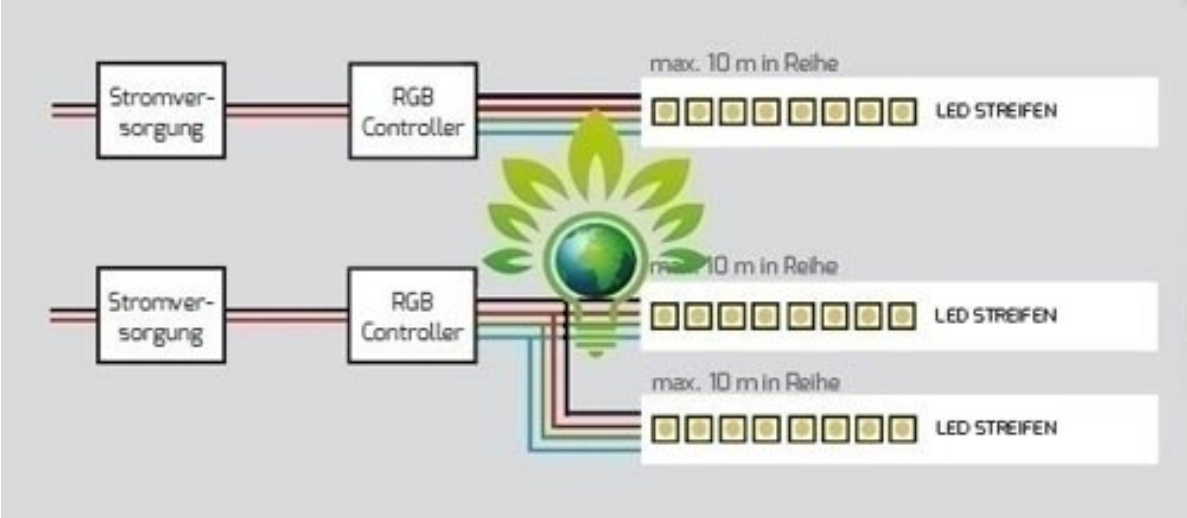

Anmerkungen zur Wartung das LED Lichtband

Um die LED Streifen (LED Leisten Dimmbar)zu reinigen, verwenden Sie ein weiches, trockenes Tuch.

Schalten Sie vor der Reinigung der LED Streifen die Stromversorgung ab und stellen Sie sicher, dass der Stecker des LED Netzteils auch ausgesteckt wurde.

Warten Sie bitte bis sie LED Strips abgekühlt sind.

Tauchen Sie die LED Leisten niemals in Wasser oder andere Flüssigkeiten.

Beachten Sie während der Reinigung die Sicherheitsregeln und seien Sie immer vorsichtig.

Anmerkung zur Sicherheit der LED Lichtleisten

LED Streifen mit IP20 sind nur und ausschließlich für den Innenbereich konzipiert und sind nur gegen Staub, Feuchtigkeit und Schmutz geschützt.

LED Streifen mit IP44 oder IP65 kann im Innen- sowohl auch im Außenbereich verwendet werden. (von -20° bis +40°).

LED Kette bzw. LED Trafo sollte von Kindern geschütz werden und nicht zum spielen verwendet werden.

Ist das Produkt beschädigt, sollte es nicht mehr im Betrieb gesetzt werden.

Sollte nur für die indirekte Beleuchtung/ Architektur Zwecke verwendet werden.

Kann für Schilder/ Werbetafeln benutzt werden.

Der Hersteller ist nicht für Schäden, die durch Missbrauch der Sicherheitsregeln entstanden sind, verantwortlich.

Kostenlose Beratung HIER

https://uniled.at/120smd-m-led-streife-leiste-1m-indirekte-beleuchtung-kaltweis-gl4110-ul2002-v-tac